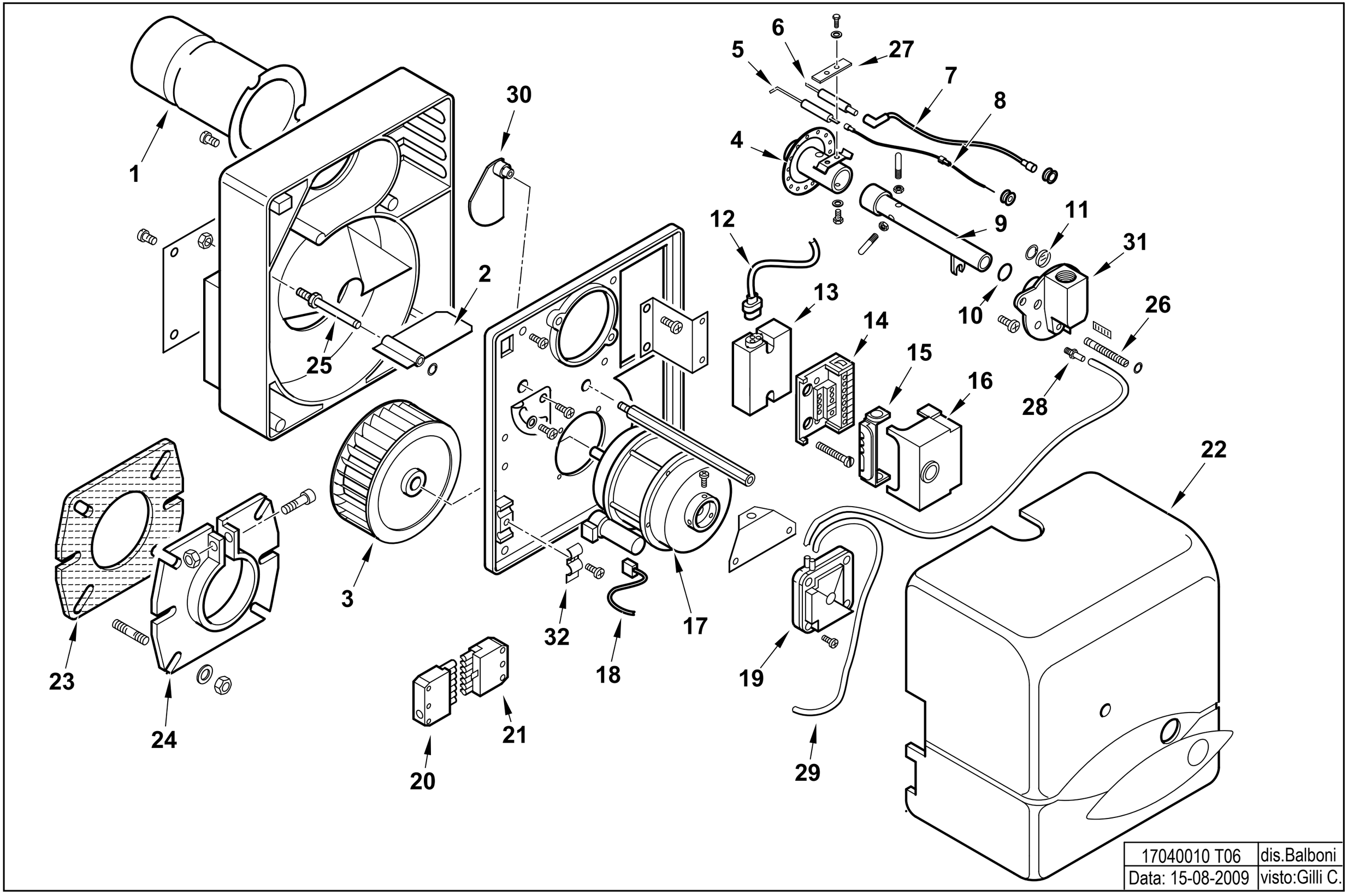
1
2
3
4
5
6
7
8
9
10
11
12
13
14
15
16
17
18
19
20
21
22
23
24
25
26
27
28
29
30
31
32
17040010 T06
dis.Balboni
Data: 15-08-2009
visto:Gilli C.

17040010 **BTG 6**

esploso **17040010T06** **Lista L06**

Rif.	Codice	Descrizione
1	0013010013	TERMINALE BTG 3,6-6
2	0013010024	FARFALLA A GRAVITA' SPARK
3	0013010004	VENTOLA D.133X47 SPARK
4	0013010068	AS.MISCELATORE SPARKGAS6
5	0016020035	IONIZZATORE BTG3-6
6	0013010038	ELETTRODO SPARKGAS6
7	0005140240	CAVO ACC. D.5 ATT.D4-D6,3 L450
8	0005140234	CAVO IONO D.2,8 ATT.D.2,8 L4
9	0013010066	AS.TUBO MANDATA GAS SPARKGAS
10	30294	GUARNIZIONE OR 2075
11	0013010027	VETRINO 20X3 SPARK
12	0005130111	CONNETTORE TRASF. BRAHMA
13	0005020046	TRASF.RE GAS BRAHMA TD1STPAF
14	23527	ZOCCOLO AP.RA SIEMENS LOA-LG
15	0005030012	PARETE ZOCCOLO SIEMENS LOA-L
16	0005030206	AP.RA SIEMENS LME 11.330C2
17	0005010131	MOTORE MONO 100W 220-240/50-60Hz
	95068	CONDENSATORE 6,3MF
18	0005130016	CONNETTORE MOTORE SPARK
19	0005040066	PRESSOSTATO DUNGS LGW10A1
20	0005130051	CONNETTORE 7POLI MASCH.
21	0005130052	CONNETTORE 7POLI FEMM.
22	0013010104	COPERCHIO POST.RE BTG3,6-11
23	50413	GUARN.NE FLANGIA SYN D90
24	8013030004	FLANGIA AT.CO BRUC.RE D90SPA
25	0013010018	PERNO FARFALLA A GRAVITA'
26	0013010122	VITE REG.NE MISCELAT. BTG
27	53632	STAFFA SOP.TO ELET.DI SUP.RE

Rif.	Codice	Descrizione
28	58029	ATTACCO TUBO M5X6
29	31492	TUBO IN PVC 4X6
30	0013010035	CAMMA REG.NE ARIA MAN. SPARK
31	0013010105	RACCORDO MAN.TA GAS BTG11 ¾"
32	13702	PIASTRINA GUAINA