BTG 6 P cod.17050010

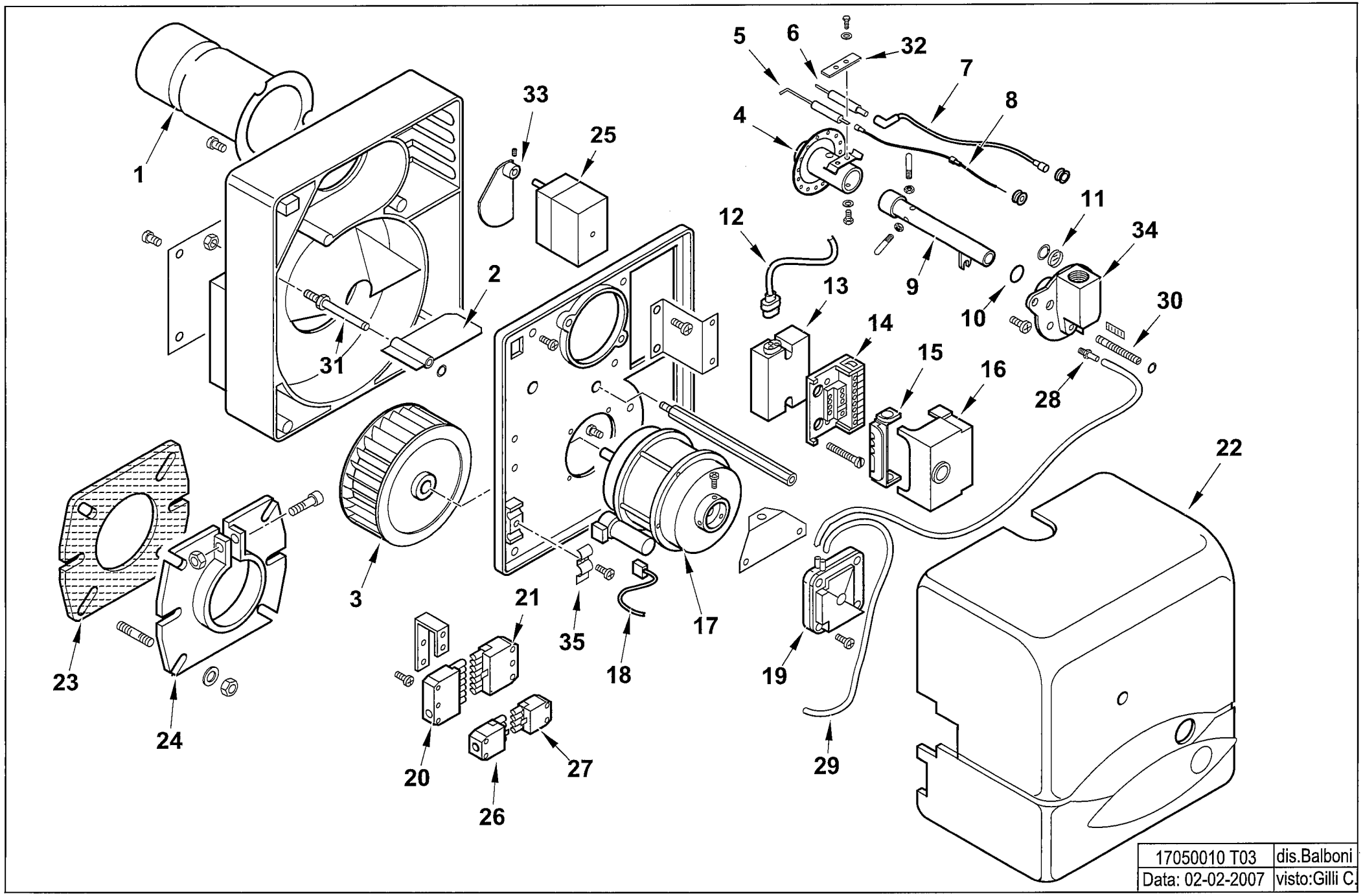

17050010 **BTG 6 P**

esploso **17050010T03 Lista L03**

Rif.	Codice	Descrizione
1	0013010013	TERMINALE BTG 3,6-6
2	0013010024	FARFALLA A GRAVITA' SPARK
3	0013010004	VENTOLA D.133X47 SPARK
4	0013010068	AS.MISCELATORE SPARKGAS6
5	0016020035	IONIZZATORE BTG3-6
6	0013010038	ELETTRODO SPARKGAS6
7	0005140240	CAVO ACC. D.5 ATT.D4-D6,3 L450
8	0005140234	CAVO IONO D.2,8 ATT.D.2,8 L450
9	0013010066	TUBO MANDATA GAS
10	30294	GUARNIZIONE OR 2075
11	0013010027	VETRINO 20X3 SPARK
12	0005130111	CONNETTORE TRASF. BRAHMA L340
13	0005020046	TRASF.RE GAS BRAHMA TD1STPAF
14	23527	ZOCCOLO AP.RA LANDIS LOA-LGB
15	0005030012	PARETE ZOCCOLO LANDIS LOA-LGB
16	0005030224	AP.RA LANDIS LME 21.430A2 BT
17	0005010131	MOTORE MONO 100W 220-240/50-60Hz
	0005010133	CONDENSATORE 4MF-MOTORE FHP
18	0005130016	CONNETTORE MOTORE SPARK
19	0005040066	PRESSOSTATO DUNGS LGW10A1 DI
20	0005130051	CONNETTORE 7POLI MASCH.
21	0005130052	CONNETTORE 7POLI FEMM.
22	0013010101	COPERCHIO POST.RE BTG3,6-11P
23	50413	GUARN.NE FLANGIA SYN D90
24	8013030004	FLANGIA AT.CO BRUC.RE D90SPA
25	0005040001	MOT.NO CONECTRON LKS120 B5-5
26	0005130043	CONNETTORE 4POLI MASC. VERDE
27	0005130075	CONNETTORE 4POLI FEMM. VERDE

Rif.	Codice	Descrizione
28	58029	ATTACCO TUBO
29	31492	TUBO IN PVC 4X6
30	0013010063	VITE REGOLAZIONE
31	0013010018	PERNO FARFALLA A GRAVITA'SPA
32	53632	STAFFA
33	0013010015	CAMMA REG.NE ARIA MOT.NO SPA
34	0013010061	RACCORDO MAN.TA GAS SPARK
35	13702	PIASTRINA GUAINA