BTG 6 cod.17040010

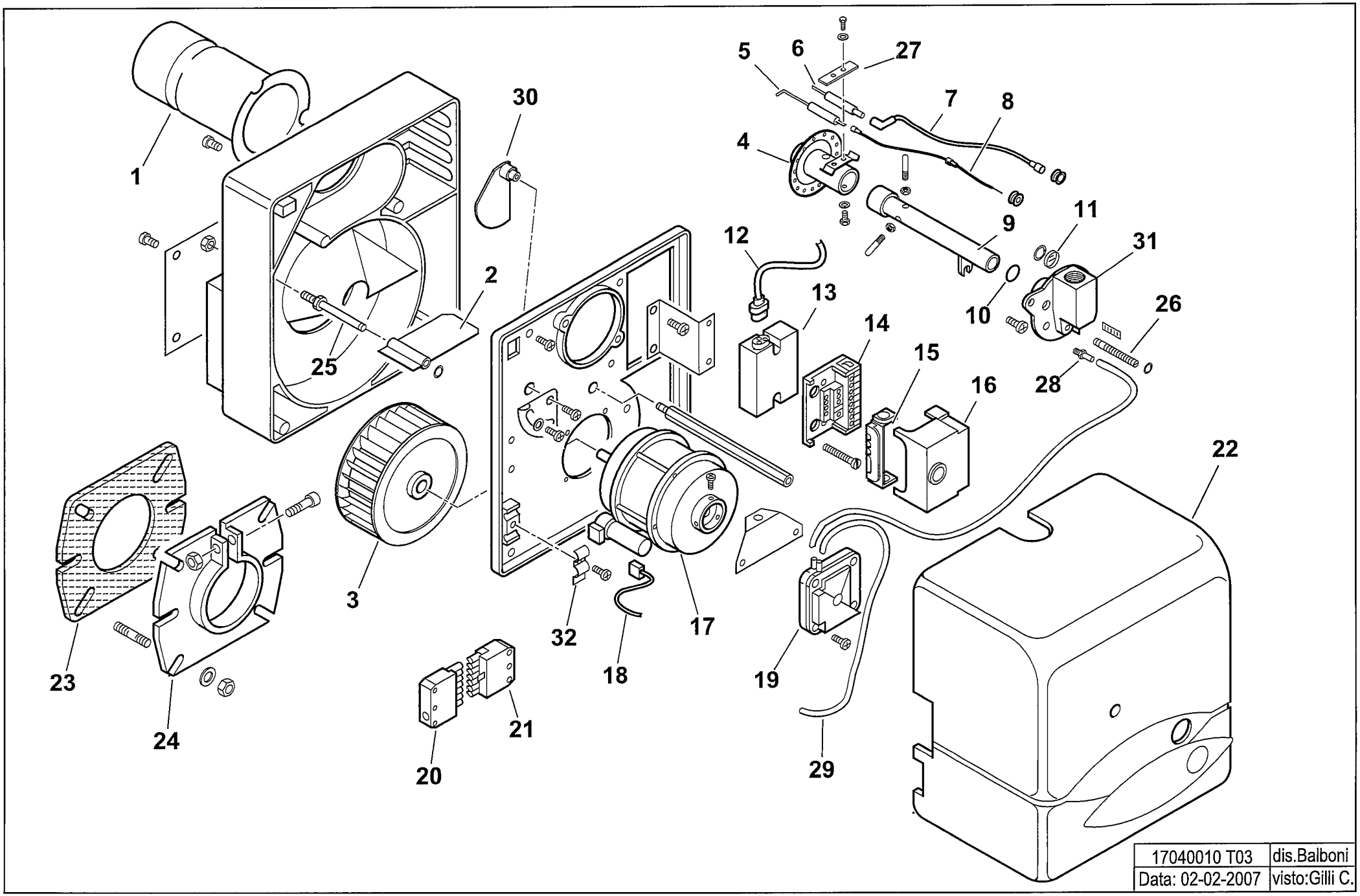

17040010 BTG 6

esploso **17040010T03 Lista L03**

Rif.	Codice	Descrizione
1	0013010013	TERMINALE BTG 3,6-6
2	0013010024	FARFALLA A GRAVITA' SPARK
3	0013010004	VENTOLA D.133X47 SPARK
4	0013010068	AS.MISCELATORE SPARKGAS6
5	0016020035	IONIZZATORE BTG3-6
6	0013010038	ELETTRODO SPARKGAS6
7	0005140240	CAVO ACCENSIONE
8	0005140234	CAVO IONO D.2,8 ATT.D.2,8 L4
9	0013010066	AS.TUBO MANDATA GAS SPARKGAS
10	30294	GUARNIZIONE OR 2075
11	0013010027	VETRINO 20X3 SPARK
12	0005130111	CONNETTORE TRASF. BRAHMA
13	0005020046	TRASF.RE GAS BRAHMA TD1STPAF
14	23527	ZOCCOLO AP.RA LANDIS LOA-LGB
15	0005030012	PARETE ZOCCOLO LANDIS LOA-LG
16	0005030206	AP.RA LANDIS LME 11.330A2
17	0005010131	MOTORE MONO 100W 220-240/50-60Hz
	0005010133	CONDENSATORE 4MF-MOTORE FHP
18	0005130016	CONNETTORE MOTORE SPARK
19	0005040066	PRESSOSTATO DUNGS LGW10A1
20	0005130051	CONNETTORE 7POLI MASCH.
21	0005130052	CONNETTORE 7POLI FEMM.
22	0013010100	COPERCHIO POST.RE BTG3,6-11
23	50413	GUARN.NE FLANGIA SYN D90
24	8013030004	FLANGIA AT.CO BRUC.RE D90SPA
25	0013010018	PERNO FARFALLA A GRAVITA'
26	0013010063	VITE REG.NE MISCELAT. SPARK
27	53632	STAFFA

Rif.	Codice	Descrizione
28	58029	ATTACCO TUBO M5X6
29	31492	TUBO IN PVC
30	0013010035	CAMMA REG.NE ARIA MAN. SPARK
31	0013010061	RACCORDO MAN.TA GAS SPARK
32	13702	PIASTRINA GUAINA